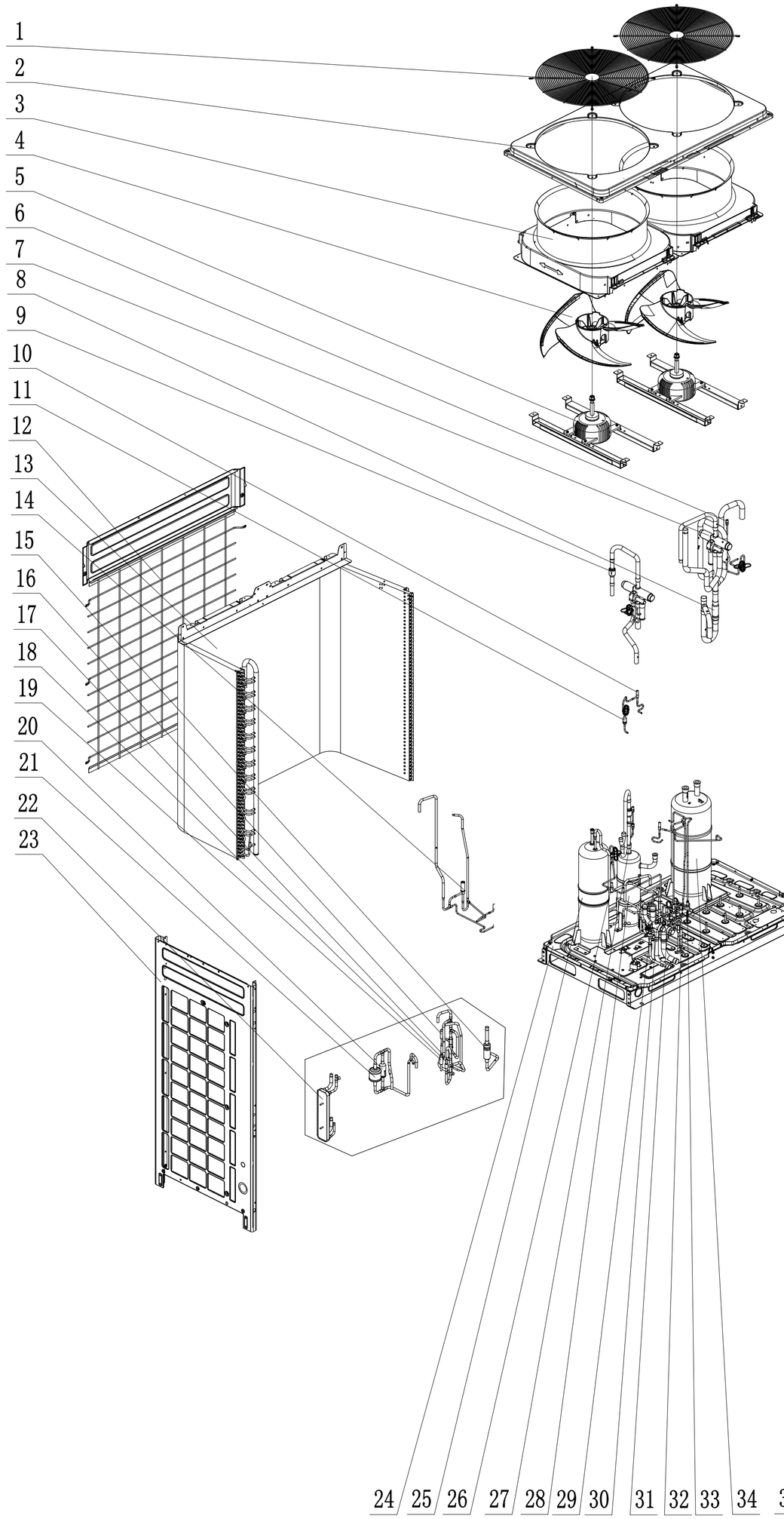

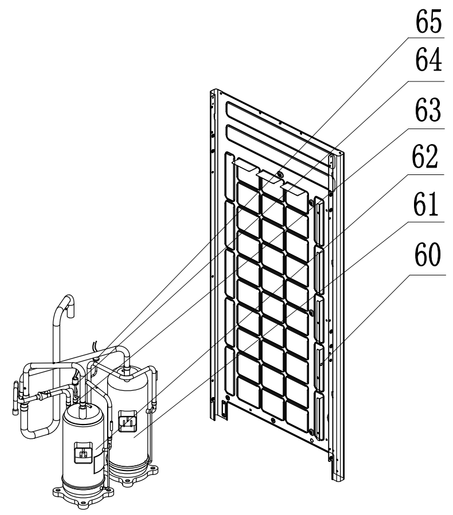

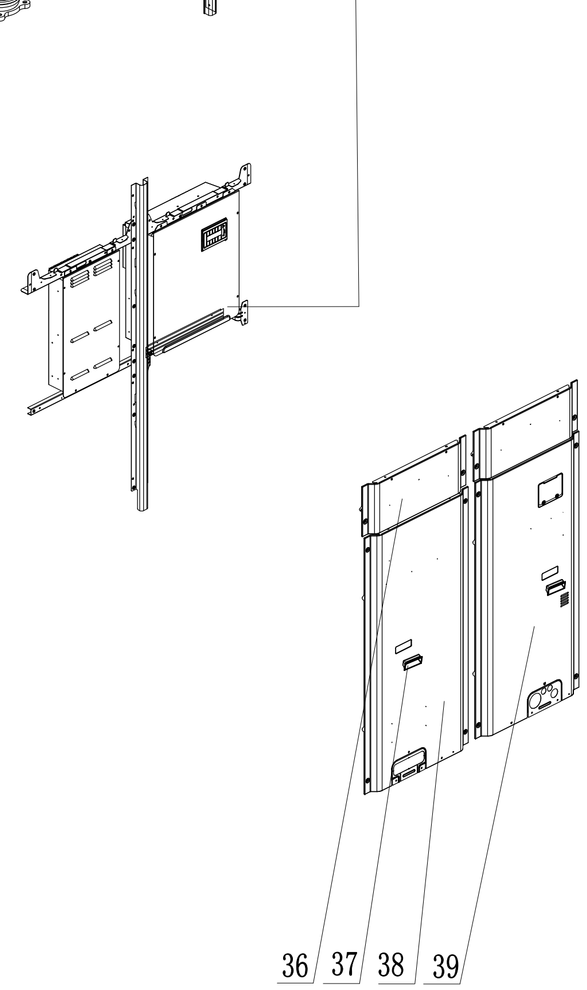

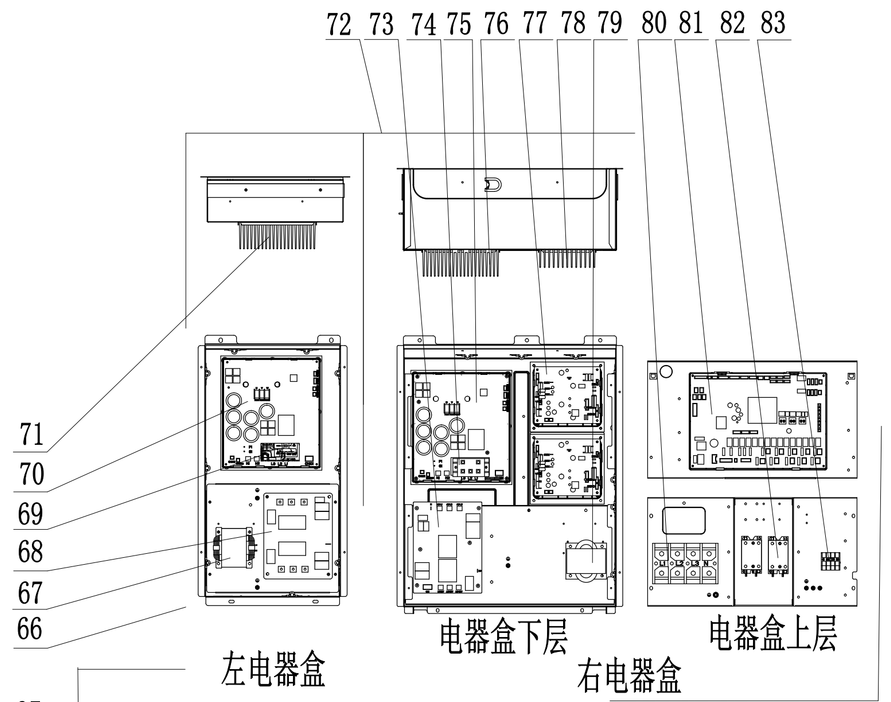

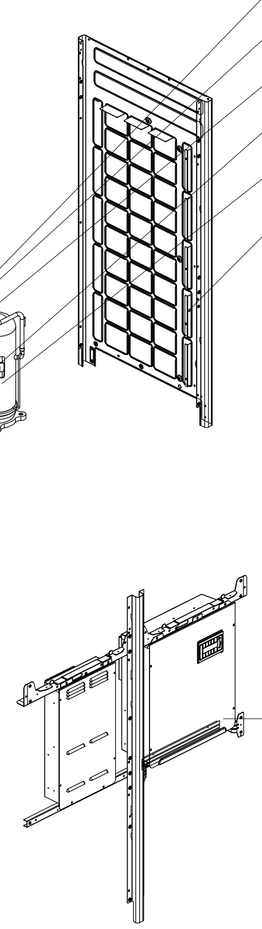

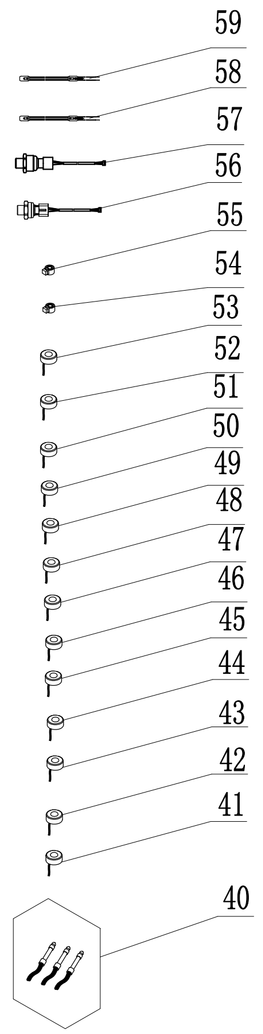

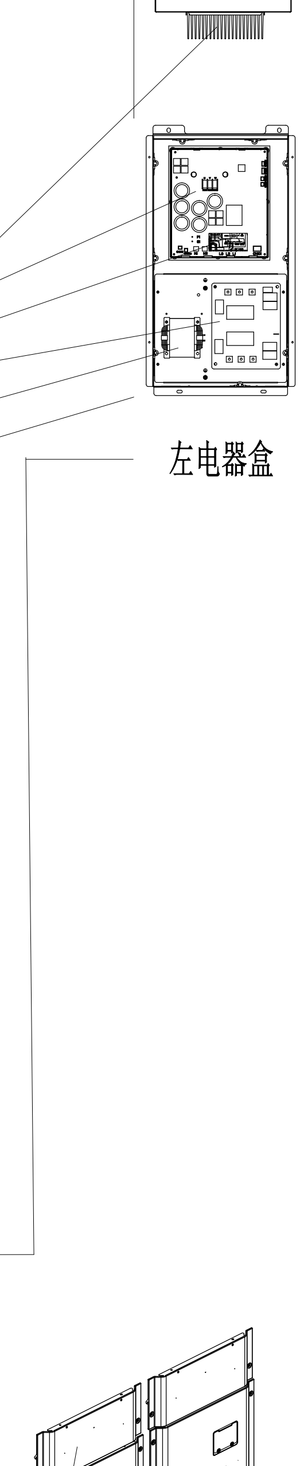

83	Terminal Board	接线板		
82	AC Contactor	交流接触器		
81	Main Board	主板		
80	Terminal Board	接线板		
79	Reactor	电抗器		
78	Radiator	散热器		
77	Main Board	主板		
76	Radiator	散热器		
75	Main Board	主板		
74	Rectifier	整流桥		
73	Filter Board	滤波板		
72	Electric Box Assy	电器盒部件		
71	Radiator	散热器		
70	Main Board	主板		
69	Rectifier	整流桥		
68	Filter Board	滤波板		
67	Reactor	电抗器		
66	Electric Box Assy	电器盒部件		
65	Pressure Protect Switch	压力开关		
64	Pressure Protect Switch	压力开关		
63	One Way Valve	单向阀		
62	Compressor and Fittings	压缩机及其配件		
61	Compressor and Fittings	压缩机及其配件		
60	Left Side Plate	左侧板		
59	Electric Heater(Compressor)	电加热带(压缩机)		
58	Electric Heater(Compressor)	电加热带(压缩机)		
57	Pressure sensor	压力传感器		
56	Pressure Sensor	压力传感器		
55	Electric Expand Valve Fitting	电子膨胀阀线圈		
54	Electric expand valve fitting	电子膨胀阀线圈		
53	Magnet Coil (electromagnetic valve)	电磁阀线圈		
52	Magnet Coil (electromagnetic valve)	电磁阀线圈		
51	Magnet Coil (electromagnetic valve)	电磁阀线圈		
50	4 Way Valve Coil	四通阀线圈		
49	4 Way Valve Coil	四通阀线圈		
48	Magnet Coil (electromagnetic valve)	电磁阀线圈		
47	Magnet Coil (electromagnetic valve)	电磁阀线圈		
46	Magnet Coil (electromagnetic valve)	电磁阀线圈		
45	Magnet Coil (electromagnetic valve)	电磁阀线圈		
44	Magnet Coil (electromagnetic valve)	电磁阀线圈		
43	Magnet Coil (electromagnetic valve)	电磁阀线圈		
42	Magnet Coil (electromagnetic valve)	电磁阀线圈		
41	Magnet Coil (electromagnetic valve)	电磁阀线圈		
40	Sensor Sub-assy	感温包组件(有下拉)		
39	Front Panel(right)	右前面板		
38	Front Panel(left)	左前面板		
37	Handle	提手		
36	Top Cover(Bont)	前上盖板		
35	Cut off Valve 1/4	截止阀		
34	Gas-liquid Separator	气液分离器		
33	Electromagnetic Valve	电磁阀		
32	One Way Valve	单向阀(有下拉)		
31	Cut off Valve	截止阀		
30	Cut off Valve	截止阀		
29	Cut off Valve	截止阀		
28	Oil Separator	油分离器		
27	Nozzle for Adding Freon	注氟嘴		
26	Electromagnetic Valve	电磁阀		
25	Accumulator	储液器		
24	Chassis Sub-assy	底盘组件		
23	Right Side Plate	右侧板		
22	Plate-type Heat Exchanger	板式换热器		
21	Dry Filter	干燥过滤器		
20	Gas Tube Filter	太管过滤器		
19	Electronic Expansion Valve	电子膨胀阀		
18	Electromagnetic Valve	电磁阀		
17	One way Valve	单向阀		
16	Electronic Expansion Valve	电子膨胀阀		
15	Bidirection Strainer	双向过滤器 Φ16		
14	Discharge Charge Valve	排污阀		
13	Condenser Assy	冷凝器部件		
12	Rear Grill	网罩		
11	Strainer	过滤器		
10	Electromagnetic Valve	电磁阀		
9	One way Valve	单向阀		
8	Filter	过滤器		
7	4-way Valve	四通阀		
6	Nozzle for Adding Freon	注氟嘴		
5	Fan Motor	电机		
4	Axial Flow Fan	轴流风叶		
3	Diversion Circle	导流圈		
2	Coping	顶盖		
1	Rear Grill	网罩		

发放单位	
13	标管
201	家工
22	质控
24	采购
29	出口
361	商工
43	钣金
44	喷塑
46	两器
47	管一
48	模具
49	铸造
50	控制
51	空四
55	管二
58	试制
61	巴西
62	重庆
63	合肥

是否属于客户化物料	
是	
否	✓

使用范围	
通用	
出口	✓
内销	

地点	状态
管一	是否
	最高
管二	最低
	最高
	最低
借通用	特殊

物料状态	
	钣金
	喷塑
	两器
	管路
	机加件
	采购
	注塑
	喷涂
	丝印
	控制
	预装
	下料
	发泡
	洗管

标记	处数	分区	更改文件号	签名	年月日
设计	张梦秋	20170629	标准化		
审核			数据审核		
工艺			审定		
会签			批准		

材料

GREE

产品型号 GMV-Q120WM/B-F(U)

爆炸图

图样标记	重量	比例
S		1:20

物料编码 VQ120WMBFU.BZ000000

共 1 页 第 1 张

图幅:A1