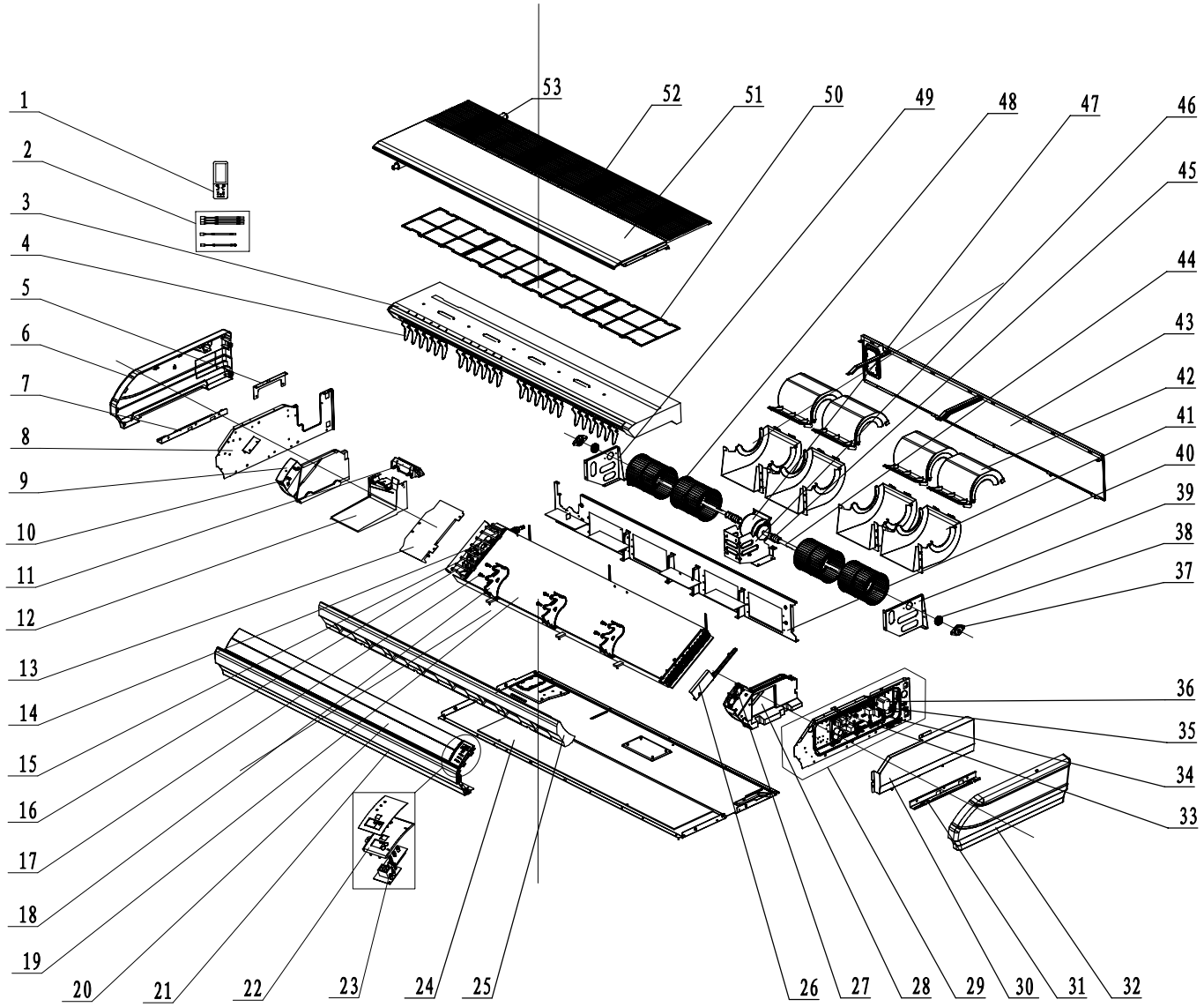

序号	英文名称	中文名称		备注
53	Drainage Pipe Sub-assy	排水管组件		
52	Front Grill sub-assy	面板格栅组件		
51	Top Cover Board Sub-assy	上盖板组件		
50	Filter	过滤网网材		
49	Supporter	支架2(轴承)		
48	Centrifugal fan	离心风叶		
47	Brushless DC Motor	无刷直流电机		
46	Motor Support Sub-Assy	电机支架组件		
45	Joint Slack	联轴器		
44	Rotary Axis Sub-Assy	转动轴组件		
43	Rear Connection board	后连接板		
42	Rear volute casing	后蜗壳		
41	Front volute casing	前蜗壳		
40	Clapboard Sub-Assy	隔板组件		
39	Bracket 1	支架1(轴承)		
38	O-Gasket of Bearing	轴承胶圈		
37	Support Of Motor Bearing	电机轴承座		
36	Inductance	电感		
35	Terminal Board	接线板(4位)		
34	Terminal Board	接线板(2位)		
33	Main Board	主板		
32	Left Cover Plate	左盖板		
31	Installation Supporting Frame	安装支架(左)		
30	Electric Box Cover	电器盒盖		
29	Electric Box Assy	电器盒部件		
28	Left Foam Assy	左泡沫部件		
27	Stepping Motor	步进电机		
26	Water Releasing Flume	引水槽		
25	Front Connection Board Foam Assy	前连接板泡沫组件		
24	Rear Side Plate Sub-Assy	后侧板组件		
23	Display Board	显示板		
22	Fixed Mount	固定架(显示板)(植绒)		
21	Front Connection Board	前连接板		
20	Guide Louver	导风板1(杏灰)		
19	Evaporator Assy	蒸发器部件		
18	Supporter	支架3(导风板)(杏灰)		
17	Rotating Shaft	转轴3		
16	Electric expand valve fitting	电子膨胀阀线圈		
15	Electronic Expansion Valve	电子膨胀阀		
14	Strainer	过滤器		
13	connected board (evaporator)	连接板(蒸发器)		
12	Water Releasing Flume	引水槽		
11	Plate Board of Water Releasing Flume	引水槽压板		
10	Axile Bush	轴套(原色)		
9	Right Foam Assy	右泡沫部件		
8	Right Side Plate Sub-Assy	右侧板组件		
7	Installation Supporting Frame	安装支架(右)		
6	Right Cover Plate	右盖板		
5	Connection Board	连接板(右侧板)		
4	Air Louver	扫风叶片		
3	Water Tray Assy	接水盘部件		
2	Sensor Sub-assy	感温包组件		
1	Remote Controller	遥控器		

发放单位	
17	家研
201	家工
202	试制
22	质控
24	采购
29	出口 ✓
361	商工
43	钣金
44	喷塑
46	两器
47	管一
48	模具
49	筛选
50	控制
51	空四
55	管二
62	重庆
79	小家电
61	巴西

是否属于客户化物料	
是	
否	✓

使用范围	
通用	
出口	✓
内销	

地点	状态
管一	是否需清洗
管二	是否需清洗

借通用件标记
是

物料状态
钣金
喷塑
两器
管路
机加件
采购
注塑
喷涂
丝印
控制
预装
下料

开模编号:

标记	处数	分区	更改文件号	签名	年月日
B	换版			李秀梅	20140326

设计	李秀梅20140226	标准化	
审核		数据审核	
工艺		审定	
	会签		批准

产品型号 GMV-ND140ZD/A-T

图样标记	重量	比例
S		1:10
共 1 页	第 1 页	

GREE

爆炸图

物料编码 VND140ZDAT.BZ000000

图幅: A2